KATALOG PRODUKTOWY

VARIANT INDUSTRIAL







PRZESZKLENIA **LOFTOWE**

Katalog 2026



ŚWIATŁO



SZKŁO

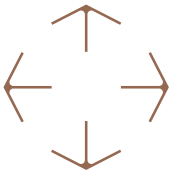

PRZESTRZEŃ

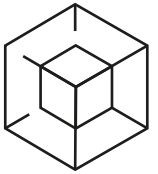

DESIGN

O nas

O nas

VARIANT to prawie 30 lat doświadczenia. W 1999 roku powstała Wielkopolska Fabryka Okien Variant, która do dziś zajmuje się produkcją stolarki PVC oraz aluminium.

Sukces fabryki sprawił, że postanowiliśmy stworzyć nową siostrzaną markę

Variant Industrial.

Jako firma Variant Industrial specjalizujemy się w stolarce stalowej do zastosowania wewnętrznego.
Współpracujemy z najlepszymi na rynku dostawcami komponentów, co w połączeniu z wykwalifikowaną kadrą sprawia, że nasze produkty cieszą się trwałością, funkcjonalnością oraz wysoką jakością. Nasze rozwiązania idealnie sprawdzą się zarówno w przestrzeni mieszkalnej, jak i biurze czy restauracji. Przeszklenia loftowe idealnie komponują się w każdym wnętrzu.
Lata pracy zaowocowały doświadczeniem, dzięki któremu potrafimy sprostać oczekiwaniom nawet najbardziej wymagających klientów. Zamówienia realizujemy na terenie całej Polski, jak i Europy.


MONACO
17 AVRIL 1932
YACCO

spis treści

Spis treści

Systemy profili	**6 - 9**
Szprosy	**10 - 13**
Pochwyty	**14 - 17**
Puszki zamków i klamki	**18 - 23**
Drzwi przesuwne	**24 - 27**
Zabudowy z drzwi przesuwnych	**28 - 31**
Drzwi przesuwne LOFT ART	**32 - 35**
Drzwi pivotowe	**36 - 39**
Drzwi zawiasowe	**40 - 43**
Zabudowy z drzwi zawiasowych	**44 - 47**
Drzwi przesuwne w kasecie do zabudowy gipsowo-kartonowej	**48 - 51**
Montaż	**52 - 53**
Łączenie narożników	**54 - 57**
Drzwi harmonijkowe	**58 - 61**
Wypełnienia	**62 - 65**
Ograniczenia wymiarowe	**66 - 67**

Systemy profili

Stalowe profile loftowe dostępne są w trzech stylowych wariantach, które pozwalają dopasować zabudowę do charakteru wnętrza. Najczęściej wybieranym rozwiązaniem jest profil Loft 20 – ponadczasowy i uniwersalny, wykorzystywany w niemal wszystkich realizacjach loftowych.

Dobór odpowiedniego profilu zależy przede wszystkim od grubości szkła, które znajdzie się w konstrukcji. Dzięki temu zabudowa nie tylko prezentuje się elegancko, ale także pozostaje solidna i trwała na lata.

Dla tafli szkła o grubości powyżej 6 mm rekomendujemy wybór profilu Loft 25 lub Loft 30. To rozwiązania stworzone z myślą o większej wytrzymałości i stabilności, które zachowują jednocześnie lekkość formy i loftowy charakter konstrukcji.









Profil 20 mm
bez ościeżnicy



Profil 20 mm
z ościeżnicą

Loft 20
Klasyczny i najczęściej wybierany profil, który zapewnia prostotę montażu oraz estetyczny wygląd. Szklenie odbywa się już na etapie produkcji, a elementy konstrukcji łączone są za pomocą przygotowanych, gwintowanych otworów. Całość wykańczają subtelne zaślepki, dzięki którym konstrukcja zyskuje minimalistyczny i spójny charakter.



Profil 25 mm
bez ościeżnicy



Profil 25 mm
z ościeżnicą

Loft 25
Rozwiązanie stworzone z myślą o większych przeszkleniach. W tym systemie elementy stałe szkli się dopiero po zamontowaniu ram kwater. Otwory montażowe ukryte są pod listwą przyszybową, co pozwala zachować elegancką, jednolitą linię profili.



Profil 35 mm
bez ościeżnicy



Profil 35 mm
z ościeżnicą

Loft 35
Najbardziej solidny z dostępnych systemów, przeznaczony do szyb o grubości do 12 mm i pakietów zespolonych 18 mm. Tak jak w przypadku Loft 25, otwory montażowe pozostają niewidoczne – ukryte pod listwą przyszybową, co gwarantuje czystość formy i nowoczesny wygląd całej zabudowy.

KOLORYSTYKA:

- KOLOR PODSTAWOWY RAL 9005 DSMAT - CZARNY
- DOWOLNA KOLORYSTYKA Z PALETY RAL
- DROBNA STRUKTURA MATOWA LUB GŁADKI MAT
- USZCZELKA OŚCIEŻNICY CZARNA LUB SZARA
- ZAŚLEPKI OŚCIEŻNICY CZARNE LUB BIAŁE

SYSTEMY PROFILI

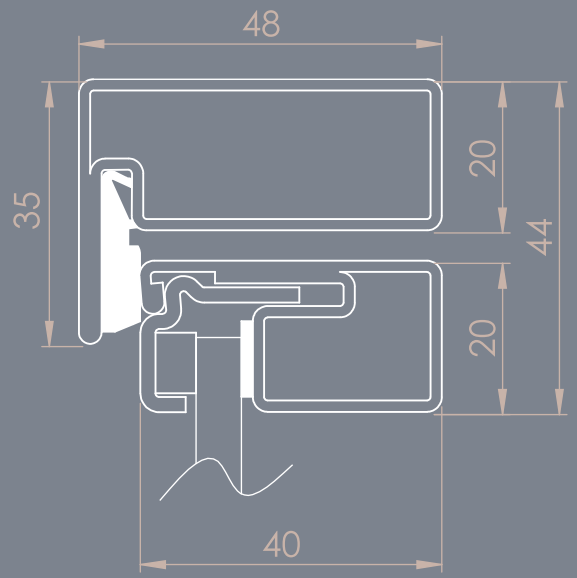

LOFT 20

- SYSTEM PODSTAWOWY
- MOŻLIWOŚĆ STOSOWANIA SZPROSÓW KONSTRUKCYJNYCH I NAKLEJANYCH
- MONTAŻ OSZKLONYCH ELEMENTÓW STAŁYCH
- WIDOCZNE OTWORY MONTAŻOWE Z ZAŚLEPKAMI
- DLA WYPEŁNIEŃ O GRUBOŚCI 4-6 MM

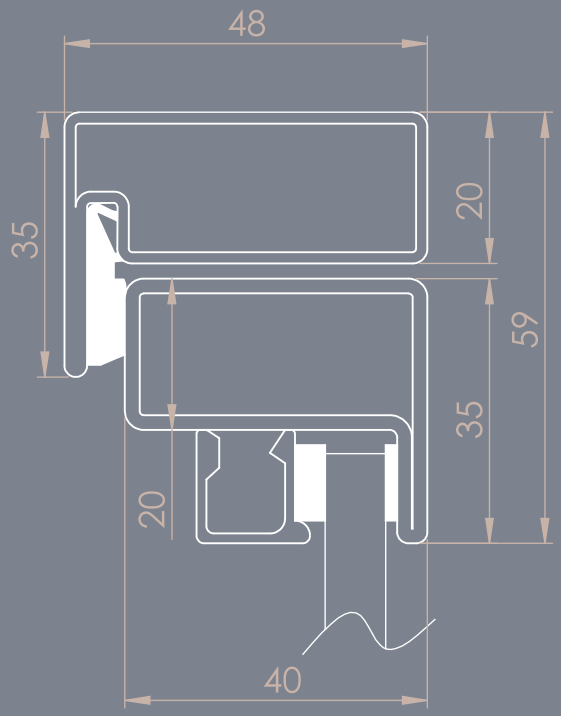

LOFT 35

- TYLKO SZPROSY NAKLEJANE
- KONIECZNOŚĆ SZKLENIA ELEMENTÓW STAŁYCH PODCZAS MONTAŻU
- OTWORY MONTAŻOWE NIEWIDOCZNE
- DLA WYPEŁNIEŃ O GRUBOŚCI 4-12 MM
- DLA PAKIETÓW ZESPOLONYCH 18 MM

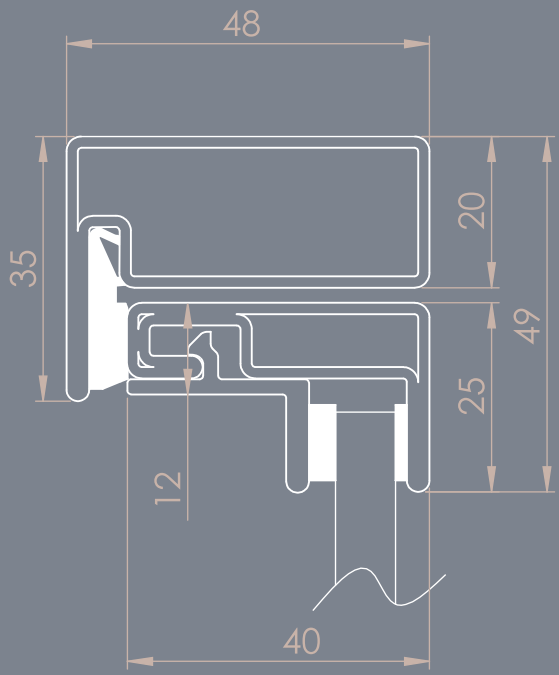

LOFT 25

- TYLKO SZPROSY NAKLEJANE
- KONIECZNOŚĆ SZKLENIA ELEMENTÓW STAŁYCH PODCZAS MONTAŻU
- OTWORY MONTAŻOWE NIEWIDOCZNE
- DLA WYPEŁNIEŃ O GRUBOŚCI 6-8 MM

Szprosy

Aby podkreślić loftowy charakter konstrukcji, warto wzbogacić przeszklenia o szprosy, które dzielą taflę szkła i nadają jej wyjątkową, industrialną estetykę. Jednym z najczęściej stosowanych rozwiązań są szprosy naklejane – wykonywane z precyzyjnie wyprofilowanego aluminium. Dzięki subtelnym kołnierzom zasłaniają taśmę montażową, pozostawiając idealnie czystą linię podziału. Dla jeszcze większej trwałości są dodatkowo punktowo mocowane do szkła specjalistycznym klejem.
Drugim rozwiązaniem są szprosy konstrukcyjne – wykonywane z profilu stalowego i montowane po jednej stronie szyby. Nadają one przeszkleniom dodatkowej sztywności, a z drugiej strony taflę uzupełnia subtelny szpros naklejany, co pozwala zachować wizualną równowagę i estetykę podziałów.

Dla bardziej śmiałych aranżacji istnieje również możliwość zastosowania szprosów łukowych – dostępnych w systemie szprosów naklejanych. To efektowny detal, który wprowadza miękkość linii do surowej loftowej geometrii.









Szpros konstrukcyjny





Szpros naklejany

SZPROSY

LOFT 20 - SZPROS KONSTRUKCYJNY

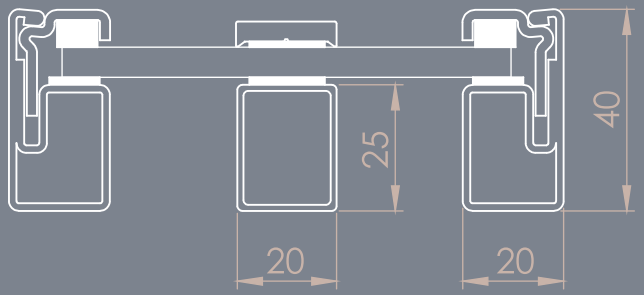

LOFT 20 - SZPROSY NAKLEJANE

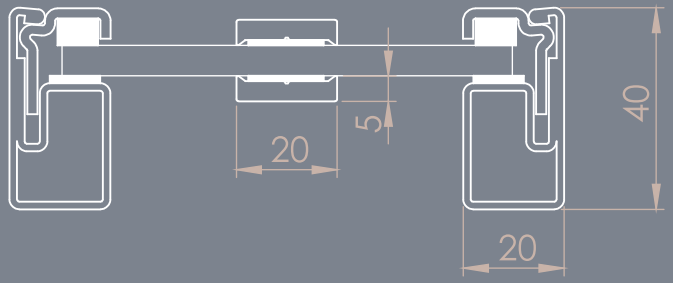

LOFT 35 - SZPROSY NAKLEJANE

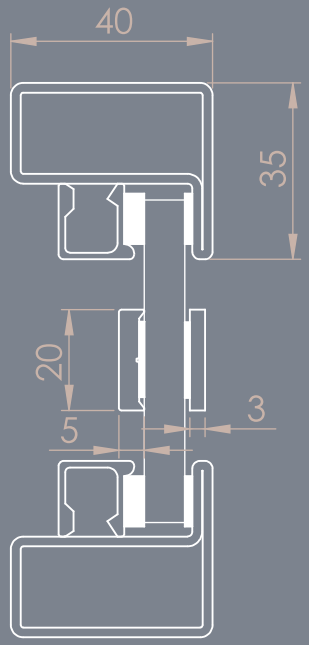

LOFT 25 - SZPROSY NAKLEJANE

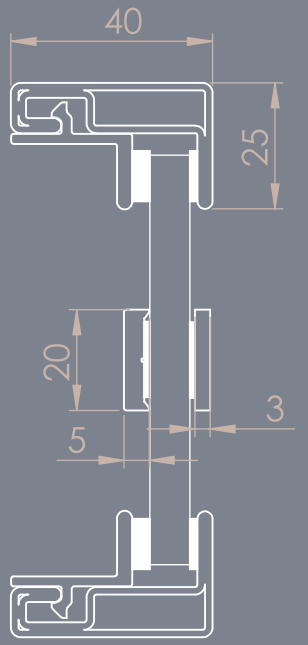

Pochwyty

Wybór odpowiedniego pochwytu do drzwi loftowych to nie tylko kwestia funkcjonalności, ale też detal, który definiuje charakter całej zabudowy. Pochwyt standardowy wykonany jest z elegancko wykończonego kątownika stalowego o wymiarach 20×20 mm, co nadaje minimalistyczną formę idealnie wpisującą się w surową loftową estetykę. Do drzwi przesuwnych od strony ściany stosujemy pochwyt płaski, który eliminuje kolizje ze ścianą lub elementami stałej zabudowy, zachowując przy tym spójny design.

Dla bardziej wyrafinowanych aranżacji dostępne są pochwyt Premium oraz jego delikatniejsza wersja Premium Mini, a także możliwość osadzenia dowolnego uchwytu bezpośrednio w szybie, co pozwala zachować lekkość i elegancję skrzydła. Dodatkowo uszczelka w ościeżnicy wyposażona jest w ukryte magnesy neodymowe, które delikatnie dociągają skrzydło do przylgi, zapewniając komfort użytkowania i perfekcyjne wykończenie całej zabudowy.







Pochwyt Standard

- DŁUGOŚĆ I USYTUOWANIE POCHWYTU DOWOLNE
- TYLKO W KOLORZE KONSTRUKCJI
- MAGNESY DOCIĄGAJĄCE SKRZYDŁO UKRYTE W USZCZELCE



Pochwyt Premium Mini



Pochwyt Premium

Premium

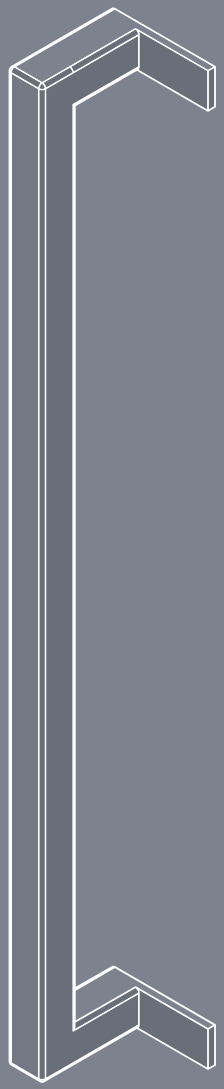

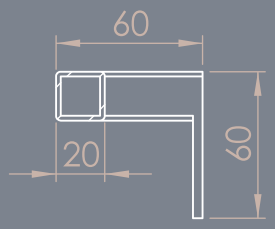

Premium mini
(max. 1000 mm)

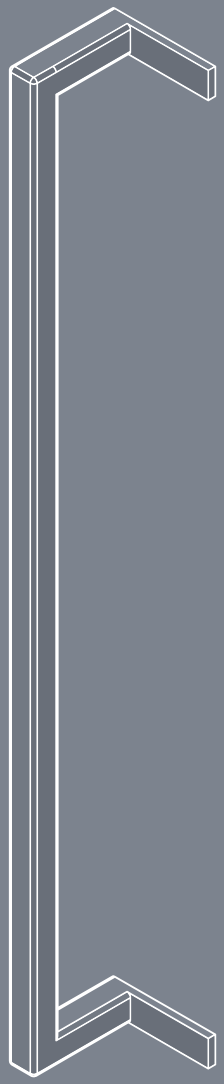

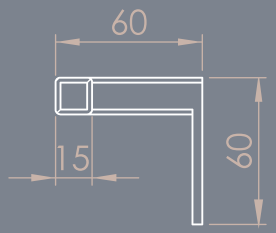

Elite

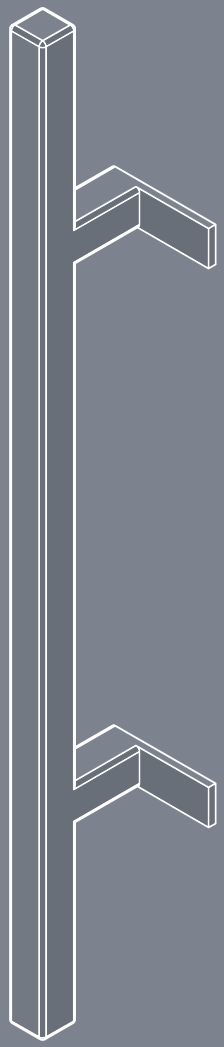

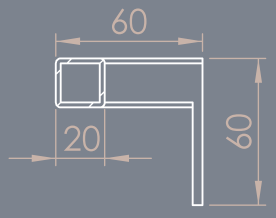

Pisa



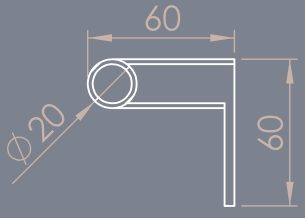

Piloft



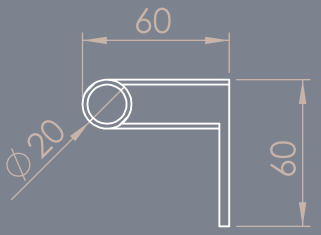

- DŁUGOŚĆ I USYTUOWANIE POCHWYTU DOWOLNA
- TYLKO W KOLORZE KONSTRUKCJI
- MAGNESY DOCIĄGAJĄCE SKRZYDŁO, UKRYTE W USZCZELCE

Standard



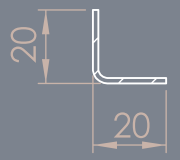

Puszki zamków i klamki

Oprócz pochwytów, drzwi loftowe mogą być wyposażone w klamkę z zamkiem mechanicznym lub magnetycznym, dostępne w konfiguracji z wkładką patentową lub szyldem WC, co pozwala dopasować je do indywidualnych potrzeb i funkcji pomieszczenia. W naszej ofercie znajdują się zarówno klamki prostokątne, jak i okrągłe, w klasycznych kolorach czarnym i białym, przy czym istnieje możliwość dopasowania ich koloru do barwy konstrukcji, aby stworzyć spójny i harmonijny efekt wizualny.

Dodatkowo, po wcześniejszej konsultacji, istnieje możliwość montażu klamki wybranej przez klienta, co pozwala na pełną personalizację drzwi i dopasowanie ich do indywidualnego charakteru wnętrza.





DESIGN

- DO WYBORU KLAMKA Z ROZETĄ KWADRATOWĄ LUB OKRĄGŁĄ
- ZAMEK MECHANICZNY DLA KLAMKI BEZ ZAMKA
- ZAMEK MAGNETYCZNY NA WKŁADKĘ PATENTOWĄ LUB WC













PUSZKI ZAMKÓW I KLAMKI

WYMIARY MAŁEJ PUSZKI DO KLAMKI Z ZAMKIEM MECHANICZNYM

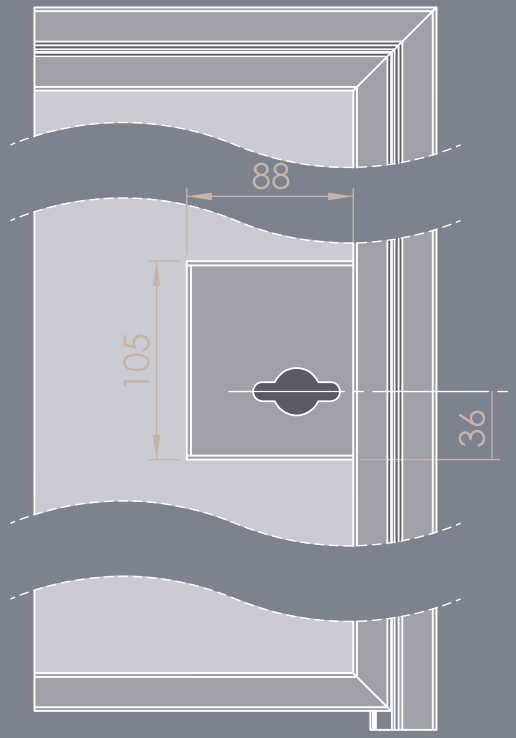

- DO WYBORU KLAMKA Z ROZETĄ KWADRATOWĄ LUB OKRĄGŁĄ
- ZAMEK MECHANICZNY DLA KLAMKI WKŁADKI
- ZAMEK MECHANICZNY LUB MAGNETYCZNY NA WKŁADKĘ PATENTOWĄ LUB WC

WYMIARY DUŻEJ PUSZKI DO KLAMKI ZAMKIEM MECHANICZNYM I MAGNETYCZNYM

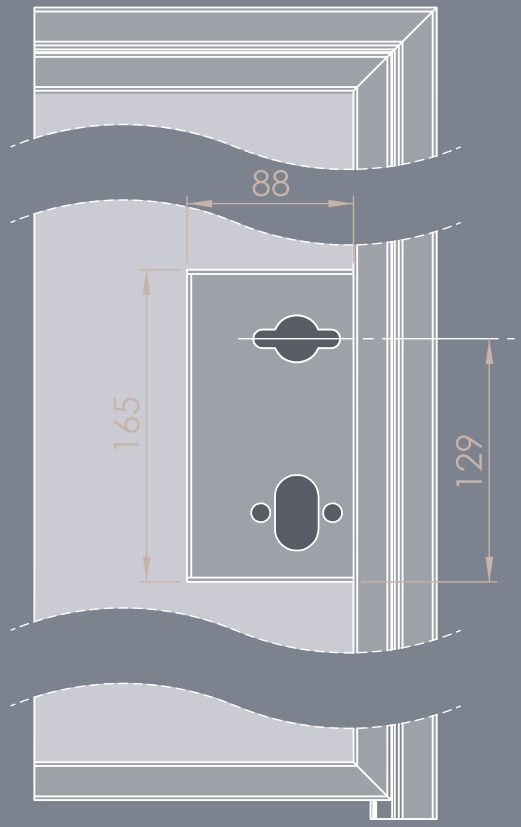

Drzwi przesuwne

Drzwi przesuwne to rozwiązanie cenione za swoją wysoką funkcjonalność połączoną z eleganckim, minimalistycznym designem. Gładki i lekki ruch skrzydeł sprawia, że drzwi pełnią zarówno rolę łącznika pomieszczeń, jak i elementu dzielącego przestrzeń, dostosowując się do aktualnych potrzeb użytkowników.

System drzwi przesuwnych sprawdza się doskonale również w pomieszczeniach o ograniczonej powierzchni, gdzie klasyczne drzwi otwierane po łuku mogłyby kolidować z meblami lub innymi elementami wnętrza, zapewniając wygodę użytkowania bez kompromisów dla stylu i funkcjonalności.







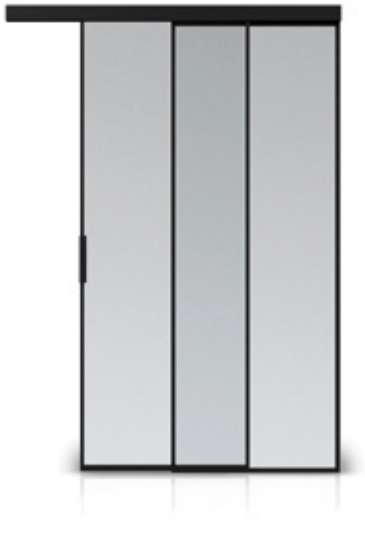

Szkło bezpieczne
grub. 6-10 mm

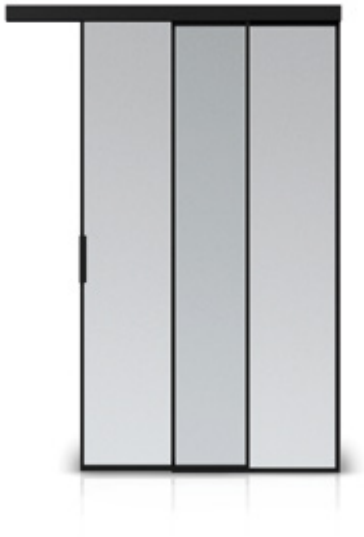

Szkło hartowane ESG
grub. 4-10 mm



Szkło mleczne VSG
grub. 6-10 mm

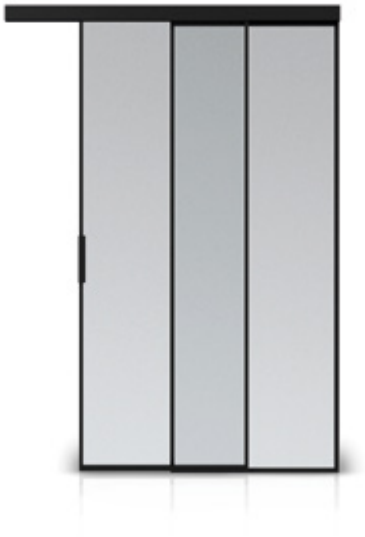

Szkło matowe ESG
grub. 6-10 mm

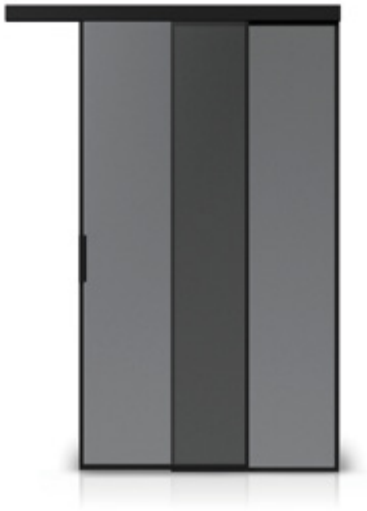

Szkło przyciemniane
grub. 6-10 mm

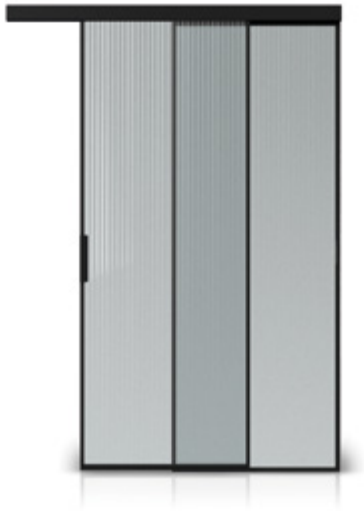

Szkło ryflowane
grub. 4-6 mm

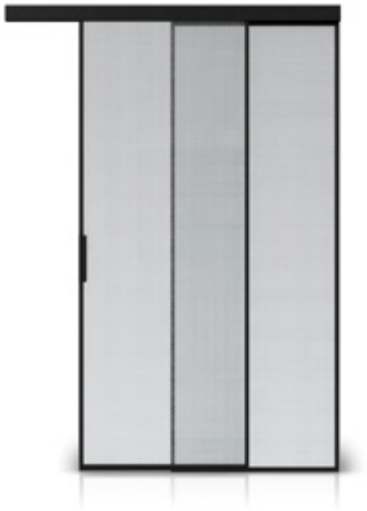

Szkło zbrojone
grub. 6-8 mm



Stalowy kickpanel
grub. 6 mm

DRZWI PRZESUWNE

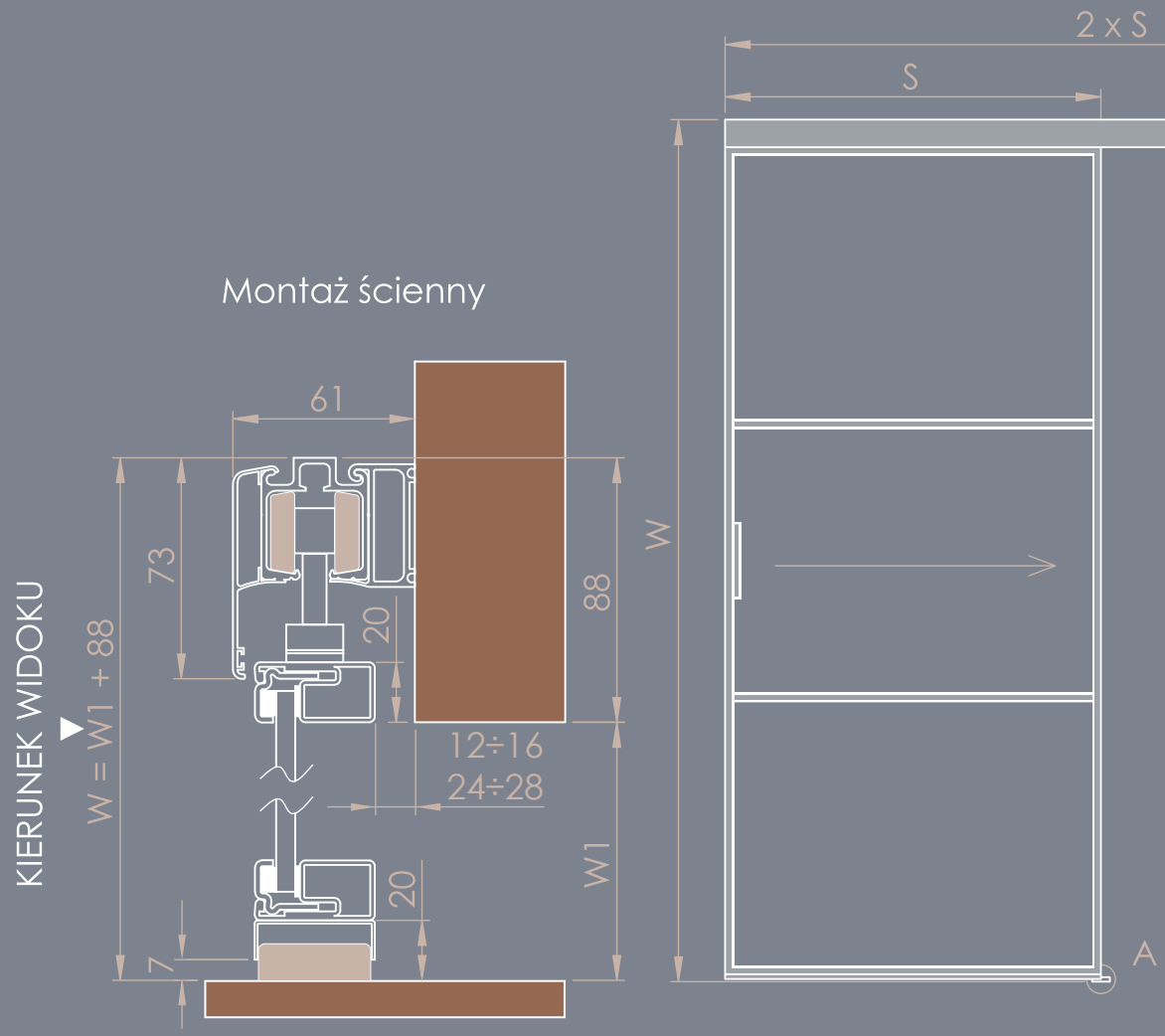

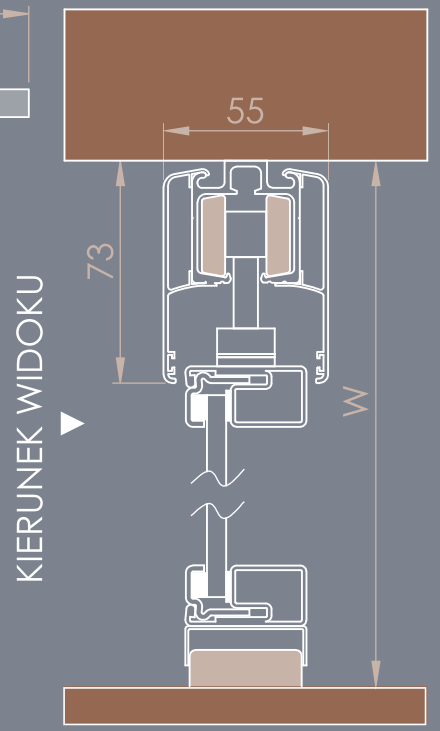

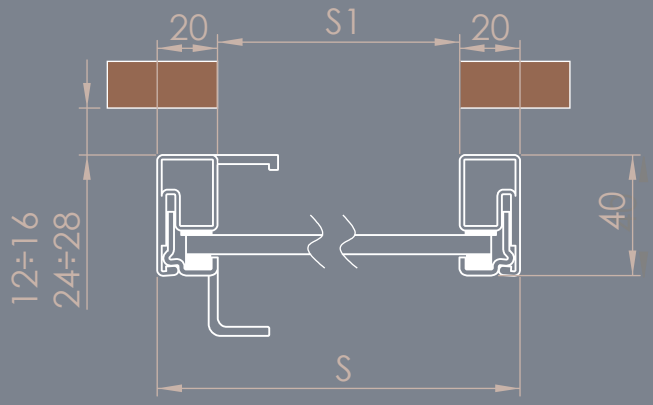

MAKSYMALNA WYSOKOŚĆ 3000 MM

MAKSYMALNA MASA
SKRZYDŁA DO 100 KG

CICHY DOMYK W STANDARDZIE,
DLA SZER. SKRZYDŁA OD 600 MM

Prowadnik dolny

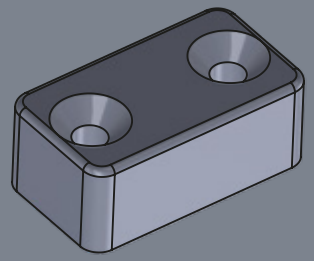

Zabudowy z drzwi przesuwnych

Bywa, że wnęka, którą chcemy zabudować, ma wymiary przekraczające możliwości standardowych drzwi przesuwnych jednoskrzydłowych. W takich sytuacjach idealnym rozwiązaniem są drzwi przesuwne z dowolną liczbą części stałych, dostępne w konfiguracji jedno- lub dwuskrzydłowej, które łączą funkcjonalność z eleganckim, spójnym wyglądem i pozwalają optymalnie wykorzystać przestrzeń.

Pochwyt standardowy można zastąpić wariantem Premium lub Premium Mini, przy czym należy pamiętać, że w takiej konfiguracji skrzydło nie rozsunie się całkowicie, co wciąż pozwala zachować pełną funkcjonalność drzwi i ich elegancki, loftowy charakter.



SZKŁO





ZABUDOWY DRZWI PRZESUWNYCH

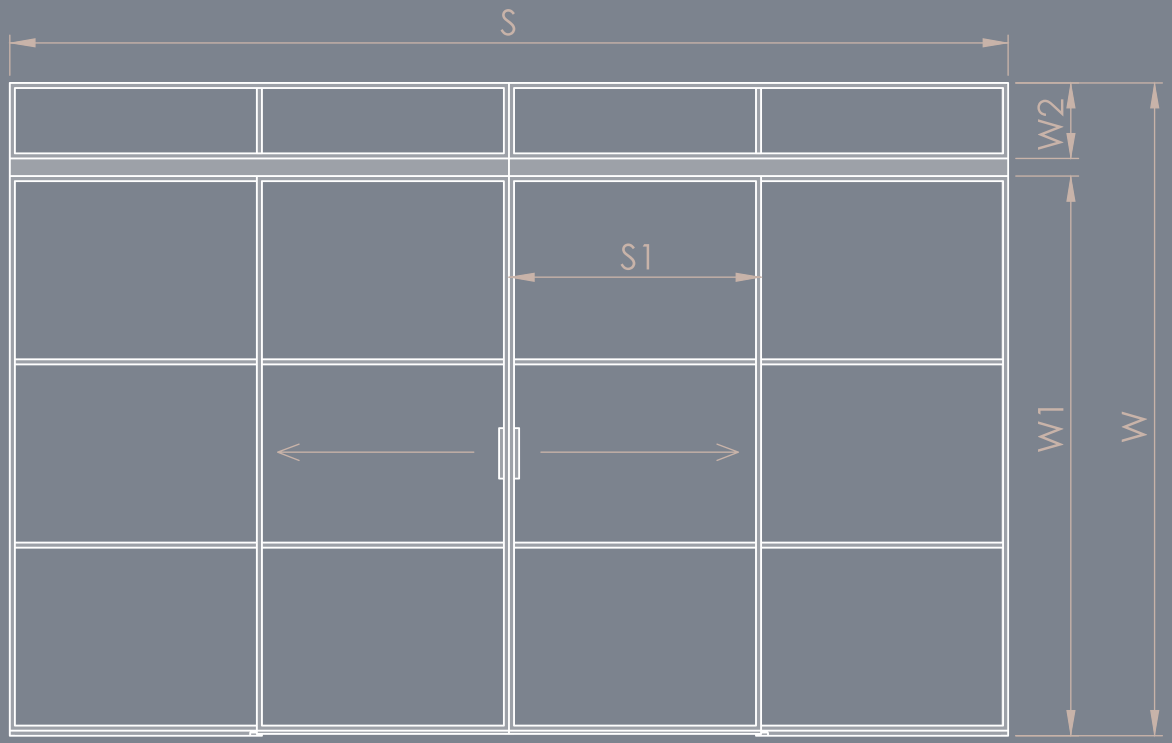

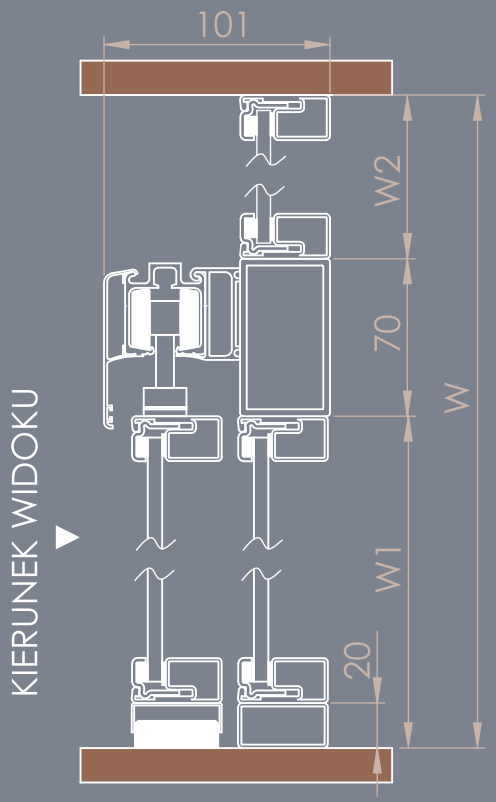

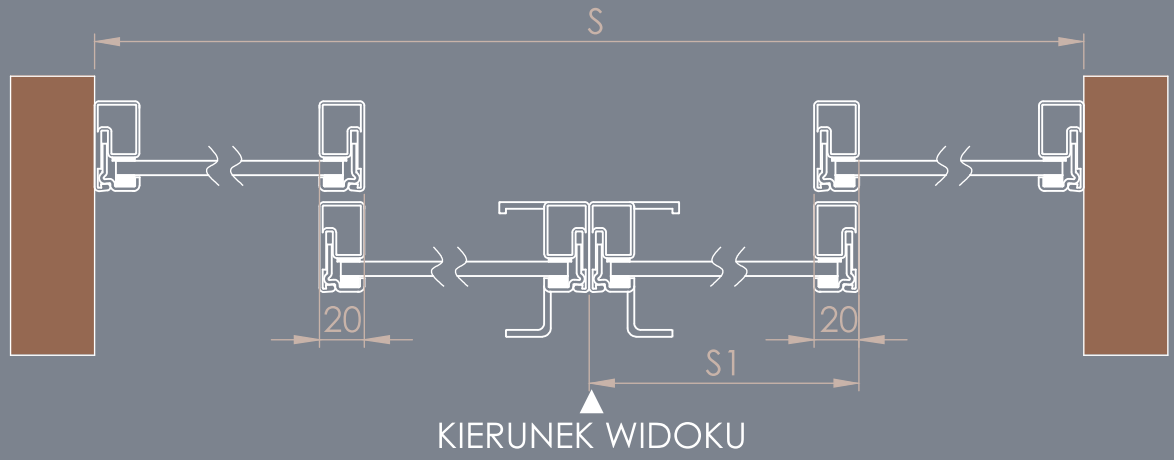

Drzwi przesuwne LOFT ART

Drzwi przesuwne LOFT ART stanowią zwieńczenie prostoty i surowości industrialnego stylu przeszkleń loftowych. Dzięki systemowi otwartego prowadzenia na zewnętrznych rolkach, drzwi te stają się nie tylko funkcjonalnym elementem wnętrza, ale również efektownym detalem, który podkreśla loftowy charakter przestrzeni.

Drzwi dostępne są w konfiguracji jedno- lub dwuskrzydłowej, z możliwością zastosowania mechanizmów samodomykających, które łączą wygodę użytkowania z zachowaniem minimalistycznej i surowej estetyki loftowego systemu.





DRZWI PRZESUWNE LOFT ART

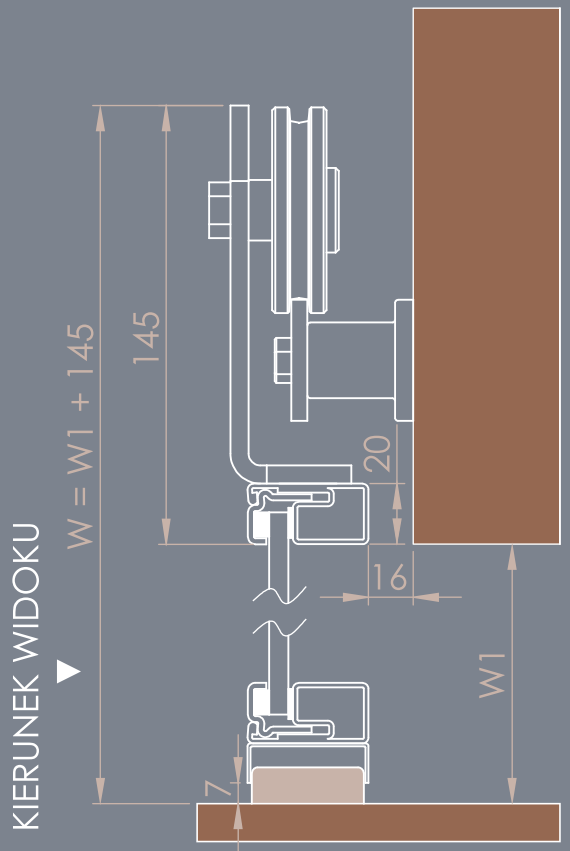

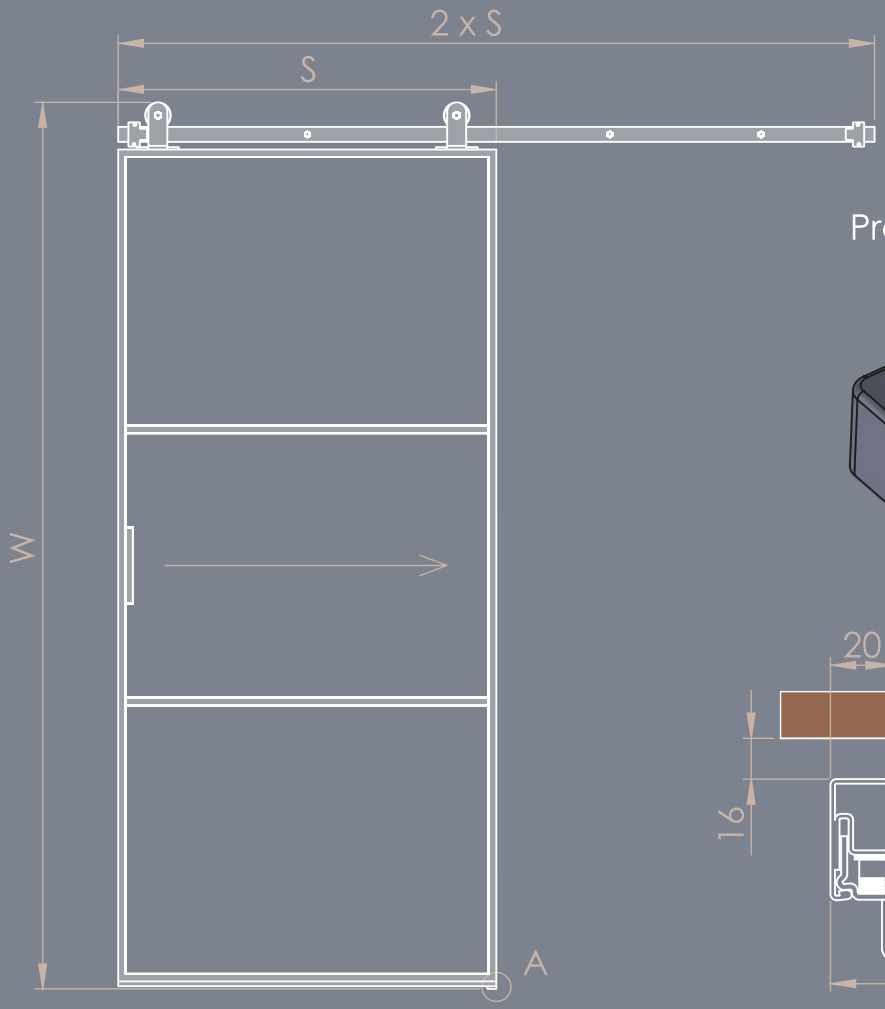

Prowadnik dolny

A

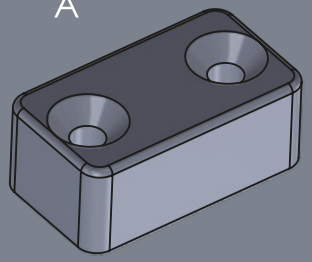

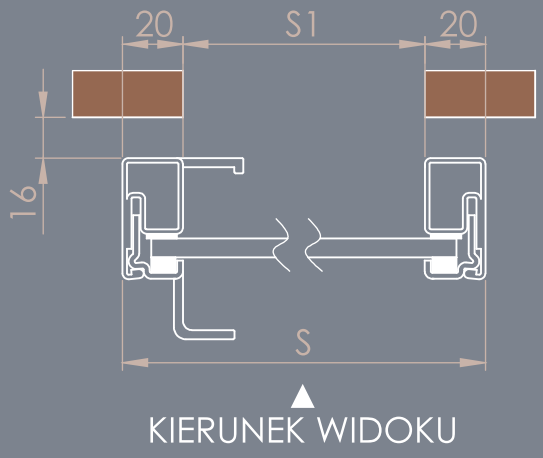

MAKSYMALNA MASA SKRZYDŁA DO 100 KG

MAKSYMALNA WYSOKOŚĆ 3000 MM

OPCJONALNIE SAMODOMYKACZE

Drzwi pivotowe

Zaletą drzwi pivotowych jest nie tylko elegancki wygląd, ale przede wszystkim wyjątkowa funkcjonalność. Dzięki obrotowemu systemowi, który zastępuje tradycyjny zawias, skrzydło drzwi zyskuje pełną swobodę otwierania w obu kierunkach, łącząc wygodę użytkowania z nowoczesną, minimalistyczną estetyką.

Brak konieczności zastosowania ościeżnicy nadaje systemowi wyjątkową lekkość wizualną, dzięki czemu skrzydło drzwi wydaje się niemal unosić w przestrzeni. Montaż odbywa się punktowo na podłodze i suficie, a drzwi wyposażone są w samozamykacz oraz automatyczną blokadę przy otwarciu o 90 stopni, łącząc funkcjonalność z nowoczesnym, minimalistycznym designem.







Szkło bezpieczne
grub. 6-10 mm



Szkło hartowane ESG
grub. 4-10 mm



Szkło mleczne VSG
grub. 6-10 mm



Szkło matowe ESG
grub. 4-10 mm



Szkło przyciemniane
grub. 6-10 mm



Szkło ryflowane
grub. 4-6 mm

DRZWI PIVOTOWE

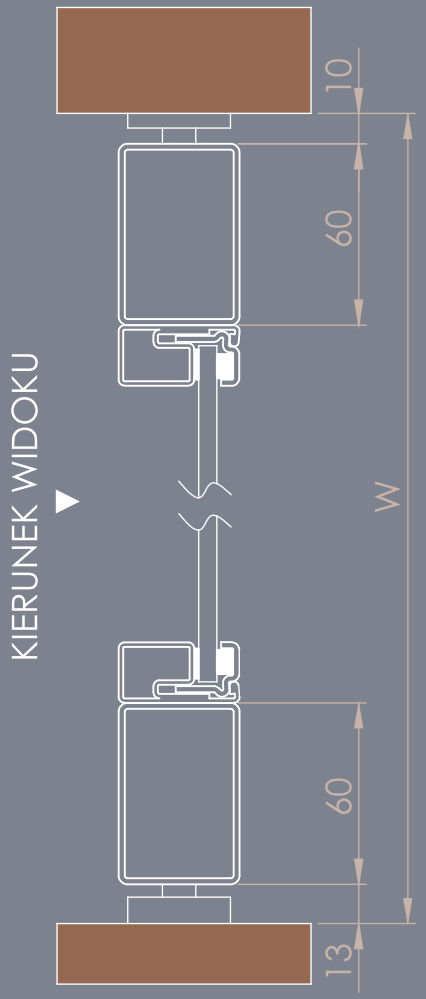

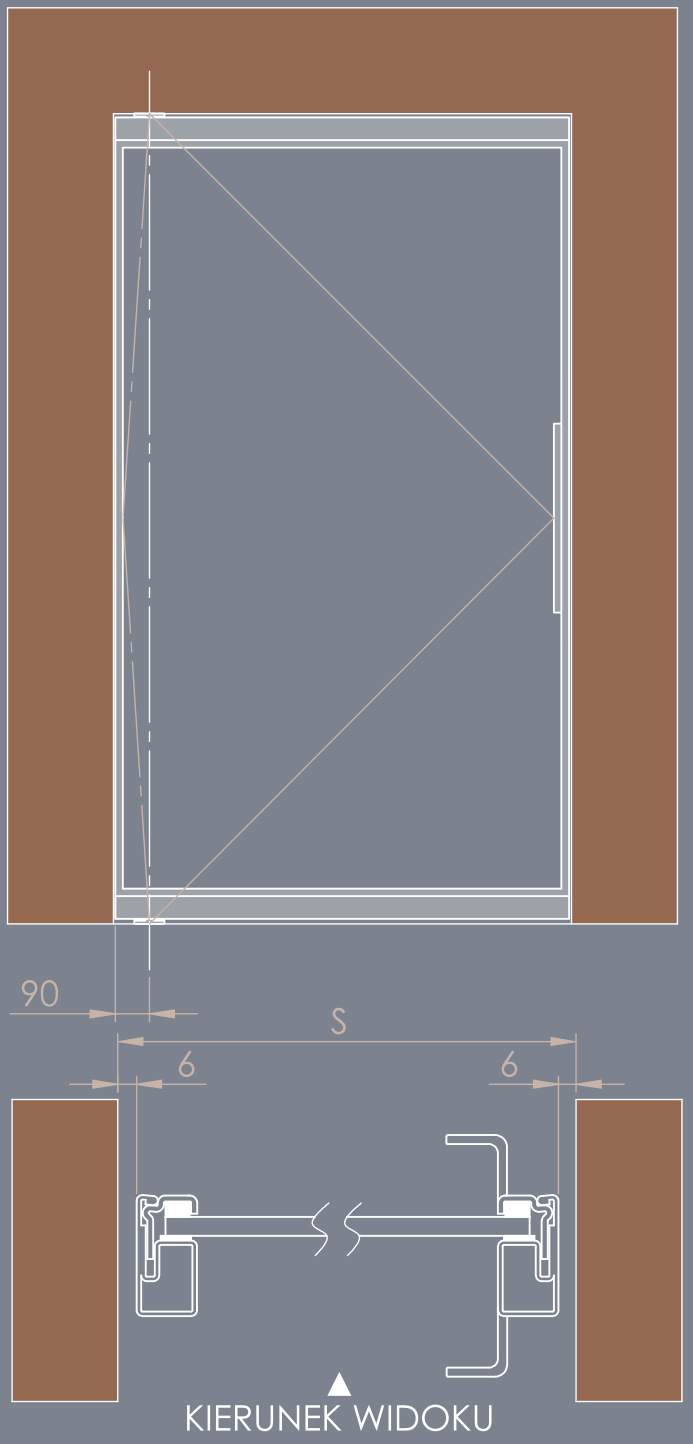

- PRZY ZAMÓWIENIU PODAJEMY WYMIARY WNĘKI [S] I [W]
- MASA SKRZYDŁA DO 100 KG
- MAKSYMALNA WYSOKOŚĆ DO 3000 MM
- STAŁE POZYCJE -90°, 0°, +90°

Drzwi zawiasowe

Drzwi zawiasowe, dzięki swojej prostocie i elegancji, stanowią idealne rozwiązanie dla osób poszukujących czegoś więcej niż zwykłe drzwi, łącząc funkcjonalność z wyrafinowanym, minimalistycznym designem.

Dzięki możliwości wyboru różnych rodzajów szkła, drzwi mogą pełnić rolę wysublimowanego filtra dla światła, rozpraszając je równomiernie w obu pomieszczeniach. W ten sposób stają się elementem, który wizualnie łączy przestrzenie, nie ograniczając przy tym poczucia prywatności i bezpieczeństwa.







ŚWIATŁO

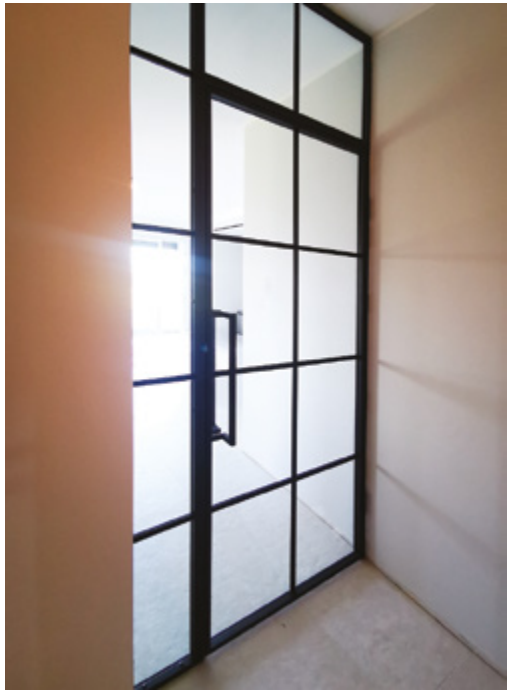





DRZWI ZAWIASOWE JEDNOSKRZYDŁOWE

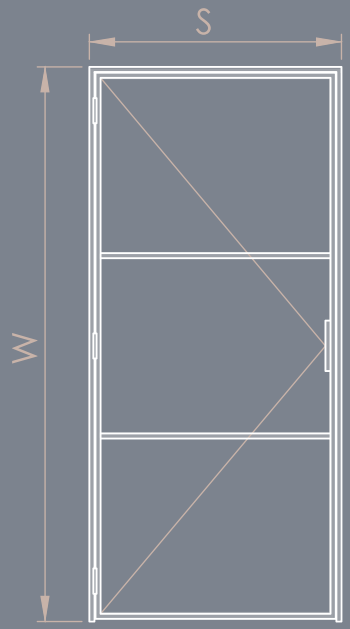

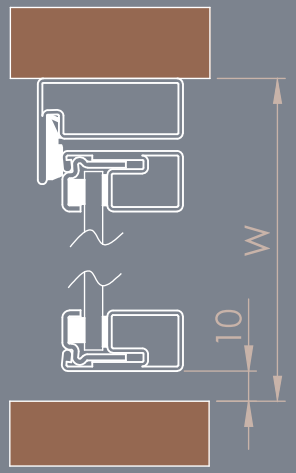

KIERUNEK WIDOKU

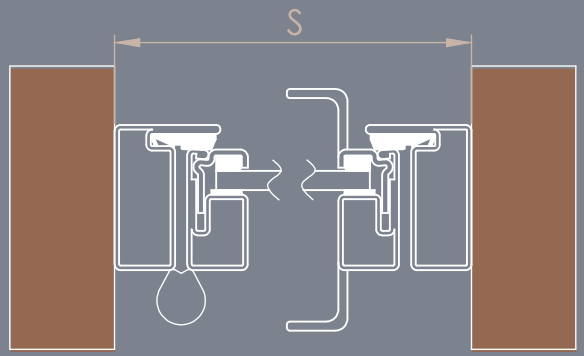

KIERUNEK WIDOKU

- 3 ZAWIASY SPAWANE NA SKRZYDŁO
- DRZWI DWUSKRZYDŁOWE Z ZASUWAMI GÓRA/DÓŁ NA SŁUPKU RUCHOMYM (MASKOWNICA PODŁOGOWA W ZESTAWIE)
- MAKSYMALNA WYSOKOŚĆ DO 3000 MM
- OPCJONALNIE USZCZELKA OPADAJĄCA

DRZWI ZAWIASOWE DWUSKRZYDŁOWE

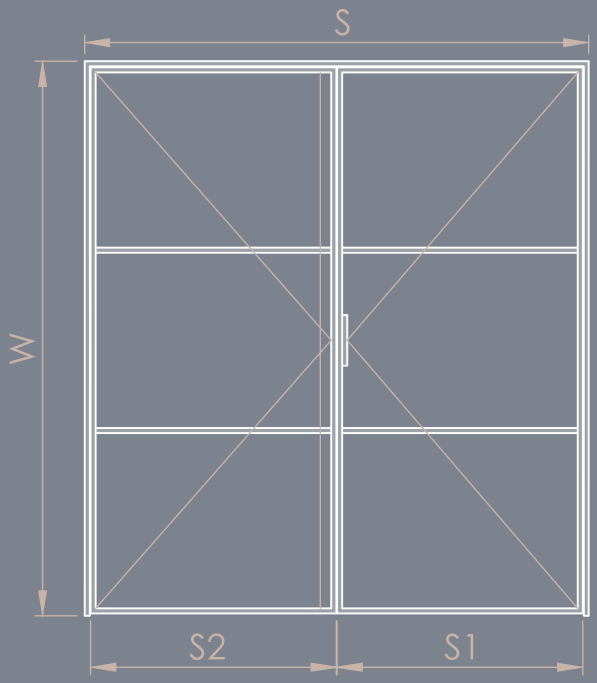

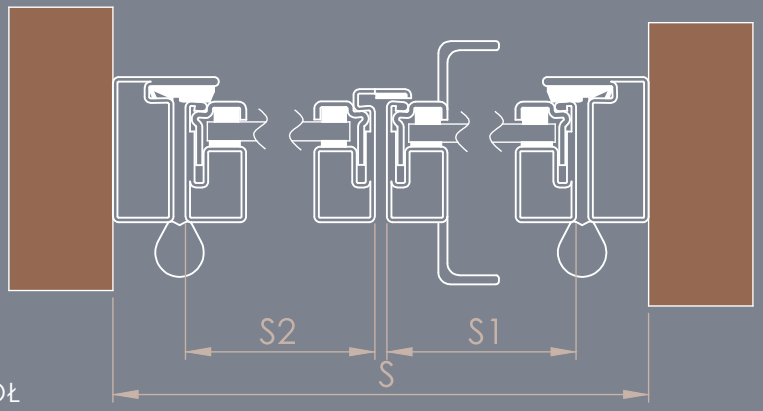

KIERUNEK WIDOKU

Zabudowy z drzwi zawiasowych

W większości przypadków, gdy zachodzi potrzeba zabudowywnęki lub postawienia ścianki, należy skonfigurować stałą konstrukcję z drzwiami. Dobór układu naświetli górnych lub bocznych oraz sposób posadowienia drzwi zależy od wymiarów całej konstrukcji, co pozwala dopasować rozwiązanie do indywidualnych potrzeb przestrzeni i zachować spójny, loftowy charakter wnętrza.

Aby uzyskać najlepszy efekt wizualny, warto spojrzeć na konstrukcję jako całość i w miarę możliwości symetrycznie podzielić ją na kwatery, a następnie dobrać układ szprosów tak, aby podzielone fragmenty szkła tworzyły harmonijne i jednolite wypełnienie, podkreślając loftowy charakter zabudowy.


INTERCARGO
LOGISTICS



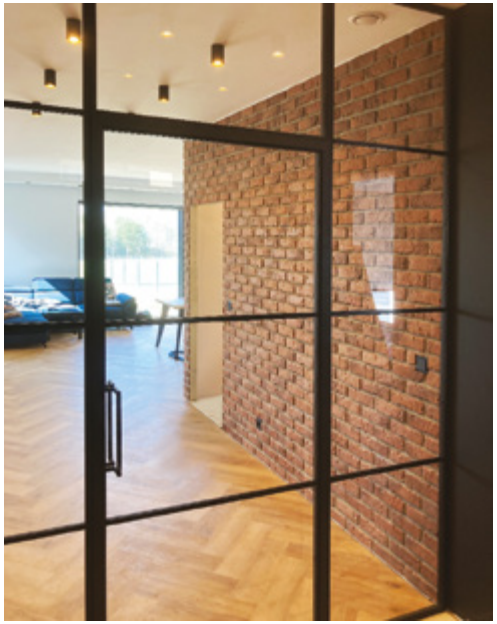



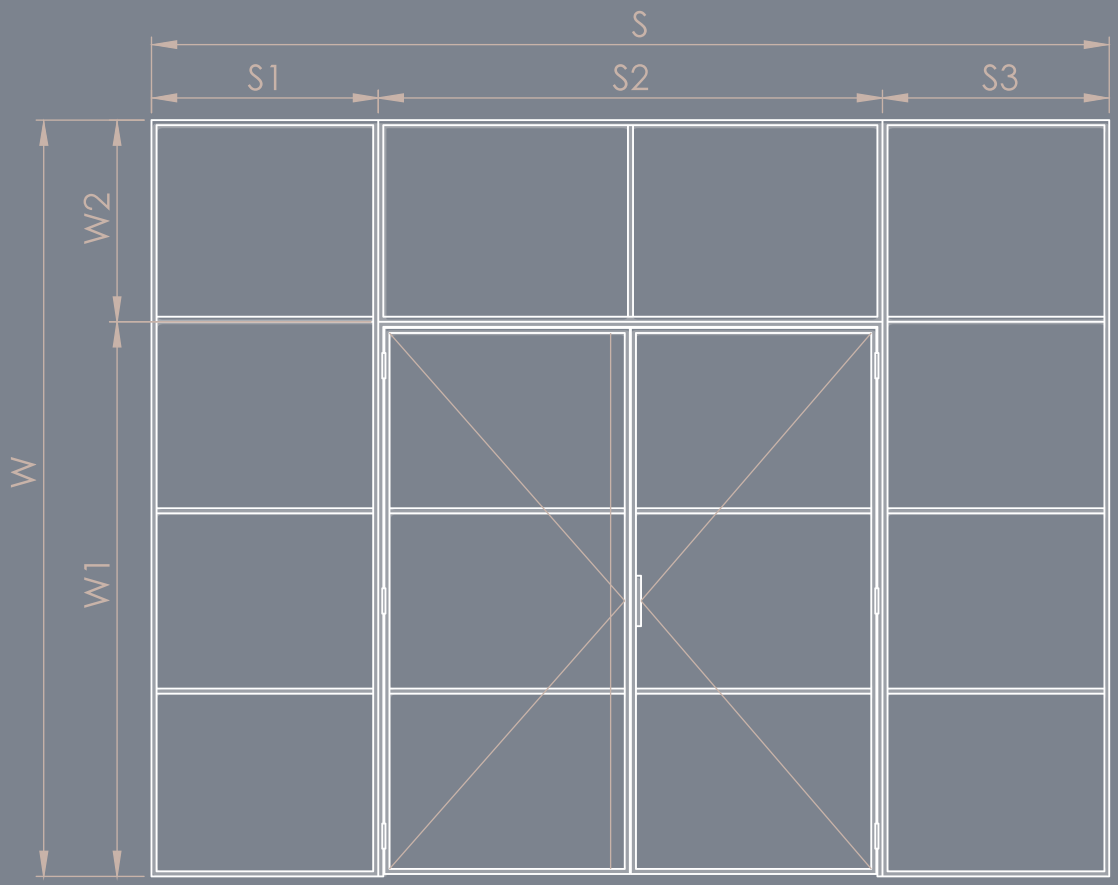

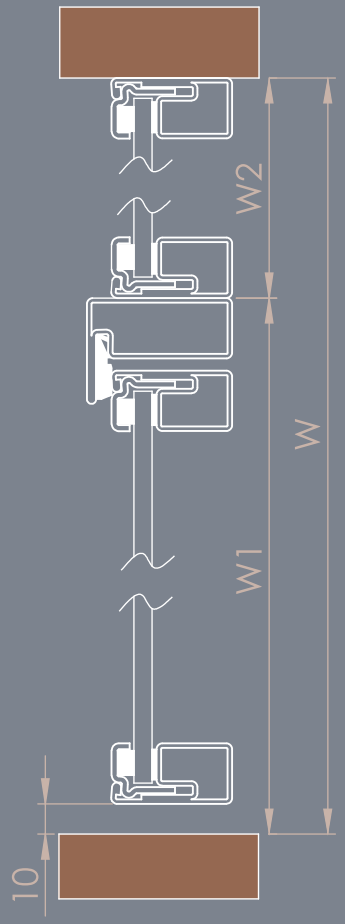

DRZWI ZAWIASOWE Z CZĘŚCIĄ STAŁĄ

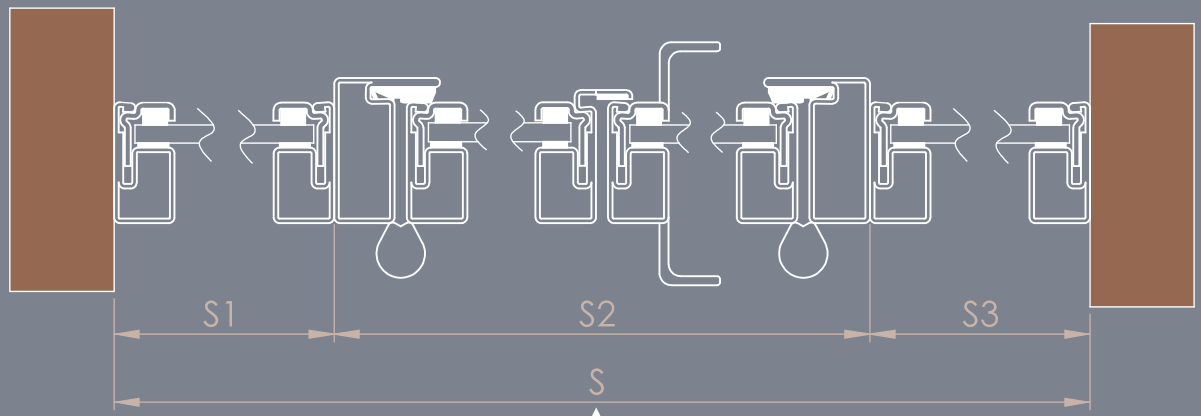

Drzwi przesuwne w kasecie do zabudowy gipsowo-kartonowej

Podczas wydzielania pomieszczeń i stawiania ścianek działowych warto rozważyć zastosowanie drzwi przesuwnych w ukrytej kasecie, zabudowanych płytą gipsowo-kartonową, co pozwala uzyskać eleganckie, minimalistyczne przejścia, które harmonijnie integrują się z przestrzenią.

Takie rozwiązanie pozwala lepiej wykorzystać przestrzeń, ponieważ skrzydła drzwi chowają się wewnątrz ściany, zamiast przesuwać się po jej powierzchni, co uwalnia dodatkową przestrzeń w pomieszczeniu i podkreśla minimalistyczny charakter wnętrza.



PRZESTRZEŃ

DRZWI PRZESUWNE W KASECIE DO ZABUDOWY



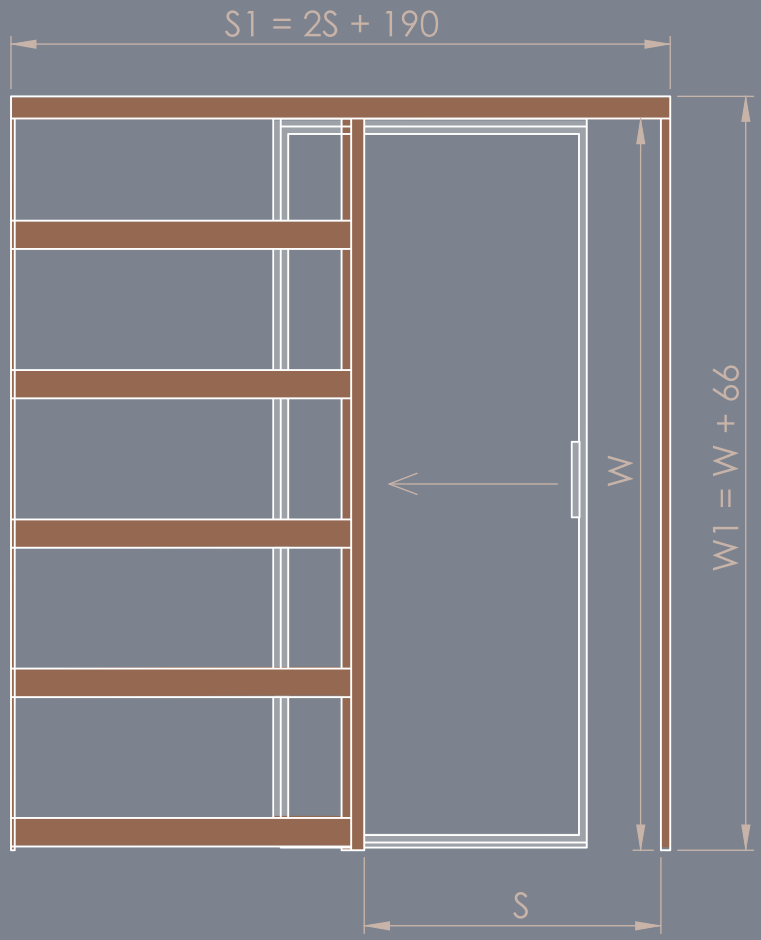

WYMIARY TYPOWE KASETY POJEDYNCZEJ:
S: 600, 700, 800, 900, 1000 [mm]
W: 2044 [mm]

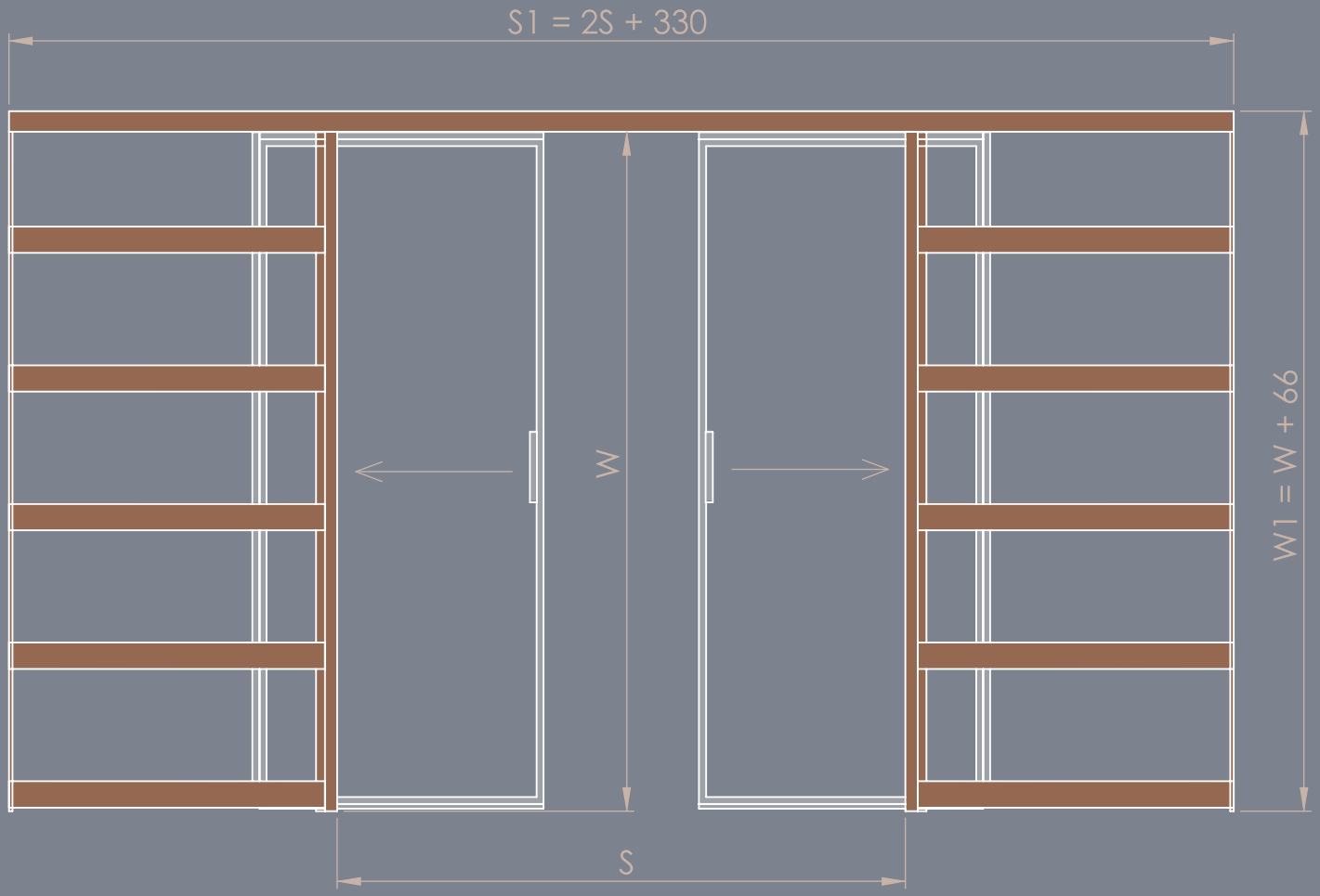

WYMIARY TYPOWE KASETY PODWÓJNEJ:
S: 1200, 1400, 1600, 1800, 2000 [mm]
W: 2044 [mm]

POZOSTAŁE WYMIARY NA ZAPYTANIE
ZA DODATKOWĄ DOPŁATĄ

Montaż

Montaż konstrukcji loftowych zazwyczaj odbywa się w wykończonych pomieszczeniach, dlatego warto odpowiednio zabezpieczyć miejsce pracy. Wszystkie nasze konstrukcje wyposażone są w precyzyjnie przygotowane otwory przelotowe – o średnicy 5,5 mm pod trzon łącznika oraz 10,5 mm od wewnętrznej strony pod łeb łącznika, który następnie zabezpieczany jest elegancką, dyskretną zaślepką, zapewniającą estetyczne wykończenie całej zabudowy.

W zależności od rodzaju materiału, do którego montowana jest konstrukcja, można stosować kołki rozporowe lub wkręty ościeżnicowe, przy czym warto pamiętać o odpowiednim zaklinowaniu szczeliny między ramą a murem w miejscu mocowania, co zapewnia stabilność i trwałość całej zabudowy.

MONTAŻ ZABUDOWY STAŁEJ I DRZWI ZAWIASOWYCH

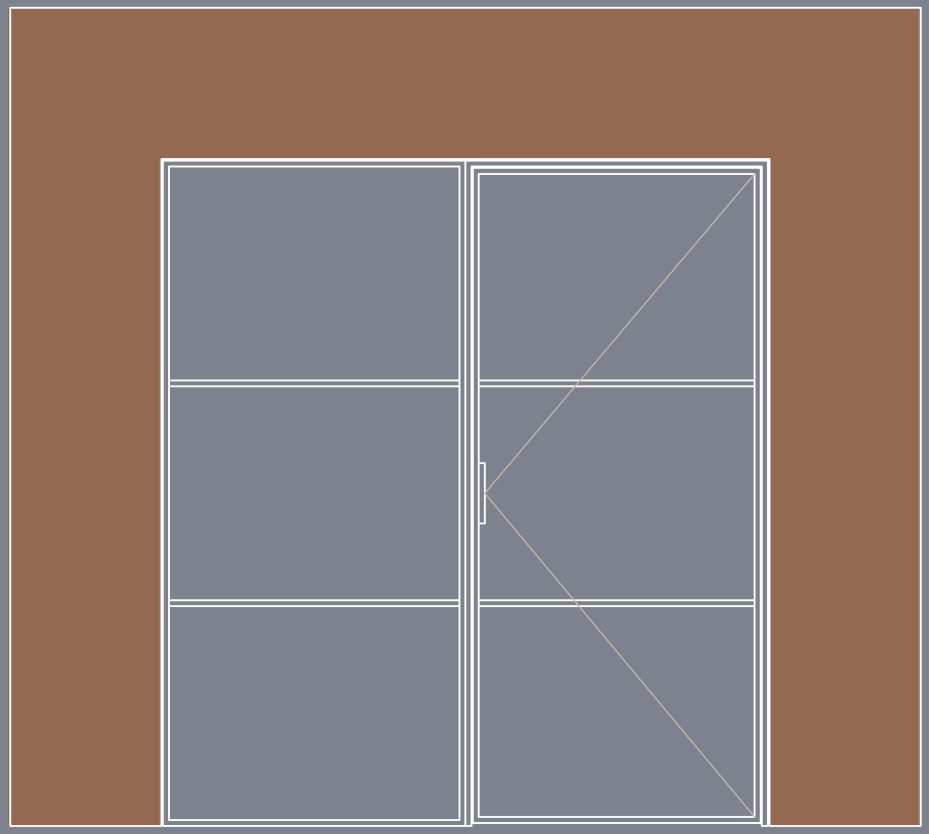

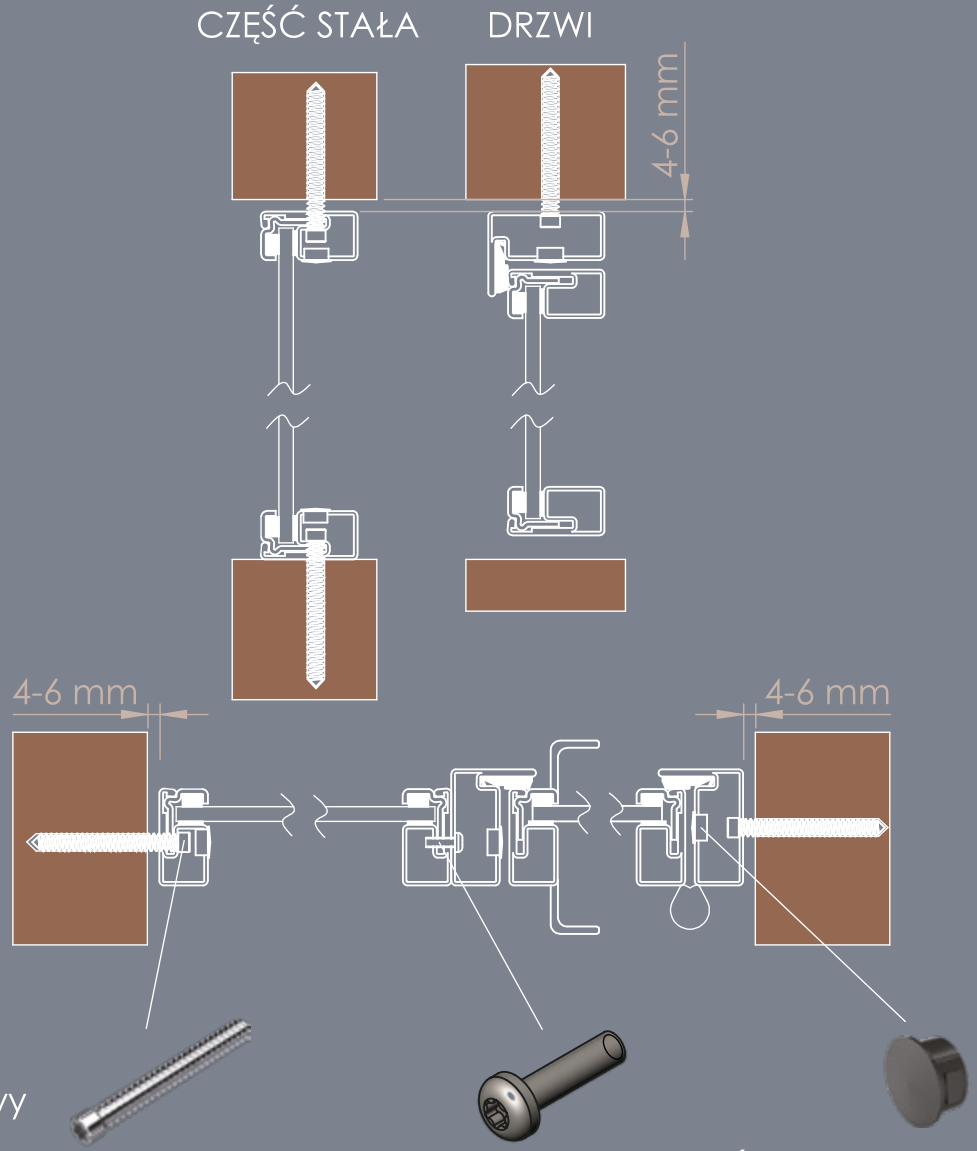

MOCOWANIE
(np. wkręt ościeżnicowy
Wurth AMO II 7,5)

BRAK W ZESTAWIE

- OTWÓR PRZELOTOWY
  Ø6,5/Ø10,5 MM

M4x10 TORX
W ZESTAWIE

ZAŚLEPKA
W ZESTAWIE

- OTWÓR Ø10,5 MM

Łączenie narożników

Łączenie konstrukcji loftowych w zabudowy przestrzenne otwiera szerokie możliwości aranżacji wnętrz. Aby uzyskać ścianki łączone pod kątem 90 stopni, stosujemy specjalnie przygotowany profil stalowy o wymiarach 40×40 mm, wyposażony w montażowe otwory gwintowane, co pozwala na stabilne i estetyczne połączenie elementów oraz zachowanie minimalistycznego, loftowego charakteru całej konstrukcji.

Dla bardziej niestandardowych układów istnieje również możliwość wykonania zabudowy ścianek pod kątem 135 stopni, z wykorzystaniem specjalnie zaprojektowanego profilu aluminiowego.

DESIGN





ŚWIATŁO



ŁĄCZENIE NAROŻNIKOWE

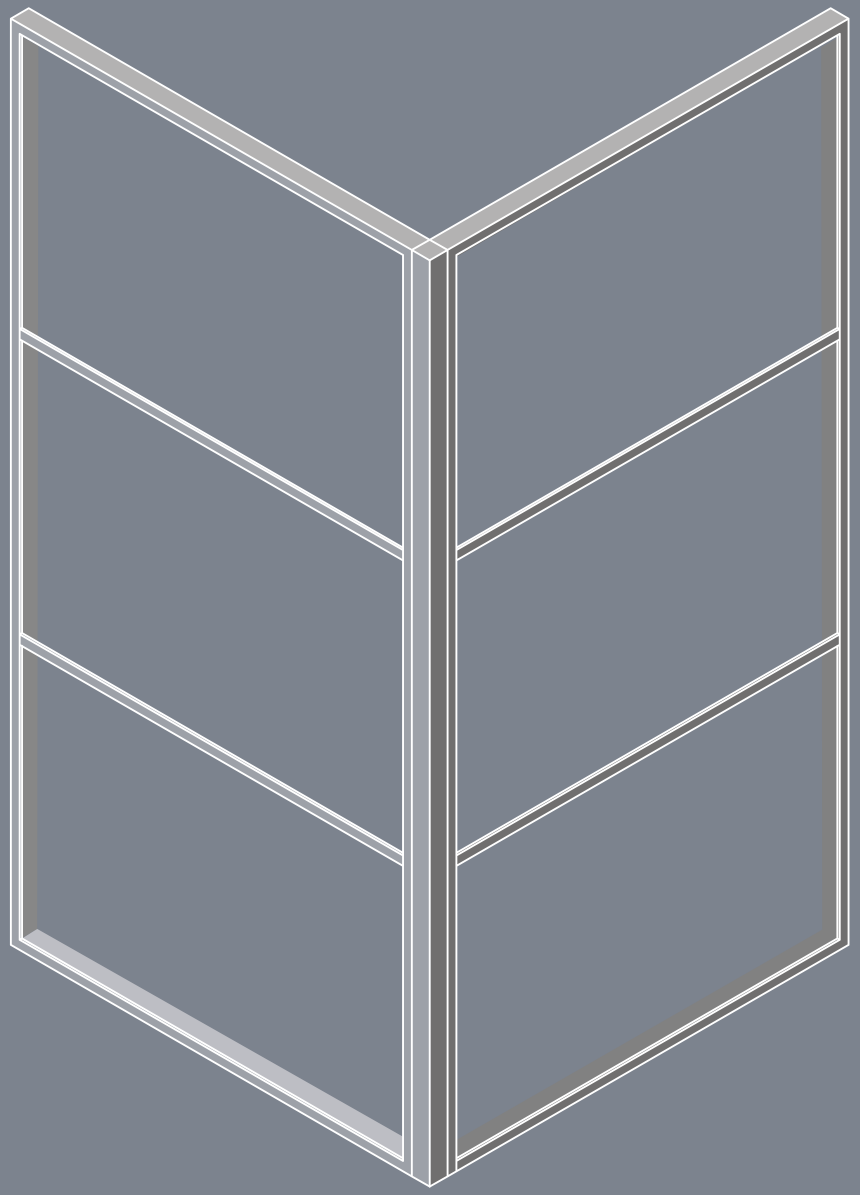

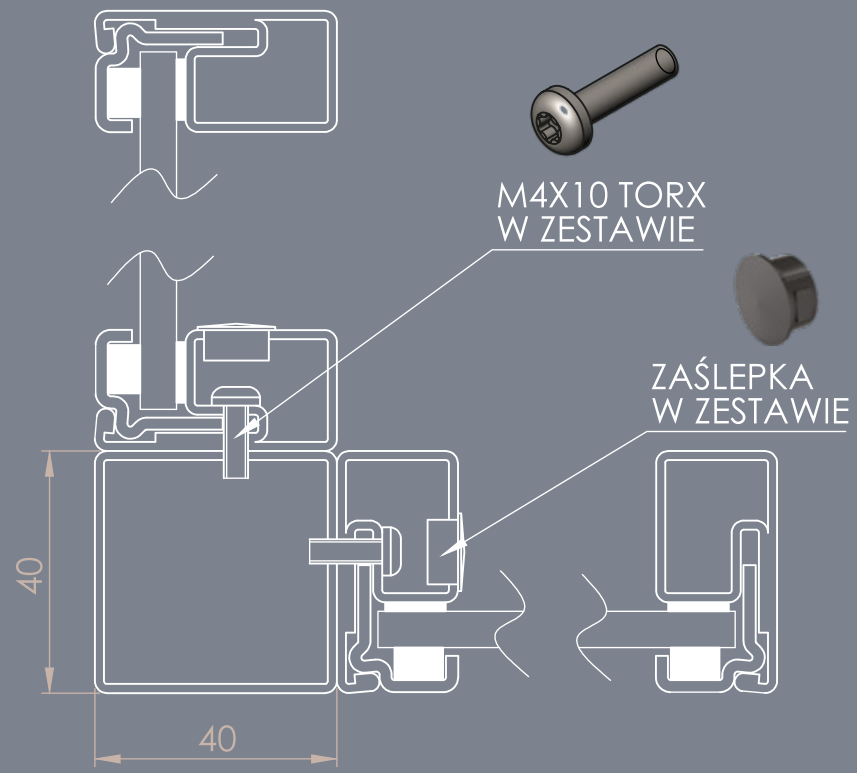

Drzwi harmonijkowe

Drzwi harmonijkowe to idealny produkt, który pozwala na stworzenie elastycznej przestrzeni. Dzięki bardzo prostemu systemowi składania drzwi, obsługa tego typu przeszklenia jest wyjątkowo prosta i pozwala na szybkie dostosowanie stopnia ich otwarcia do aktualnych potrzeb.
Prostota i piękno tego rozwiązania sprawiają, że pomieszczenia zyskują na elegancji, a zarazem funkcjonalności.

Dodatkowy efekt stanowi wypełnienie szklane, które w różnorodny sposób odbija światło w zależności od stopnia złożenia skrzydła. Drzwi harmonijkowe doskonale sprawdzą się zarówno w loftowych, jak i minimalistycznych wnętrzach, nadając przestrzeni wyjątkowego charakteru.



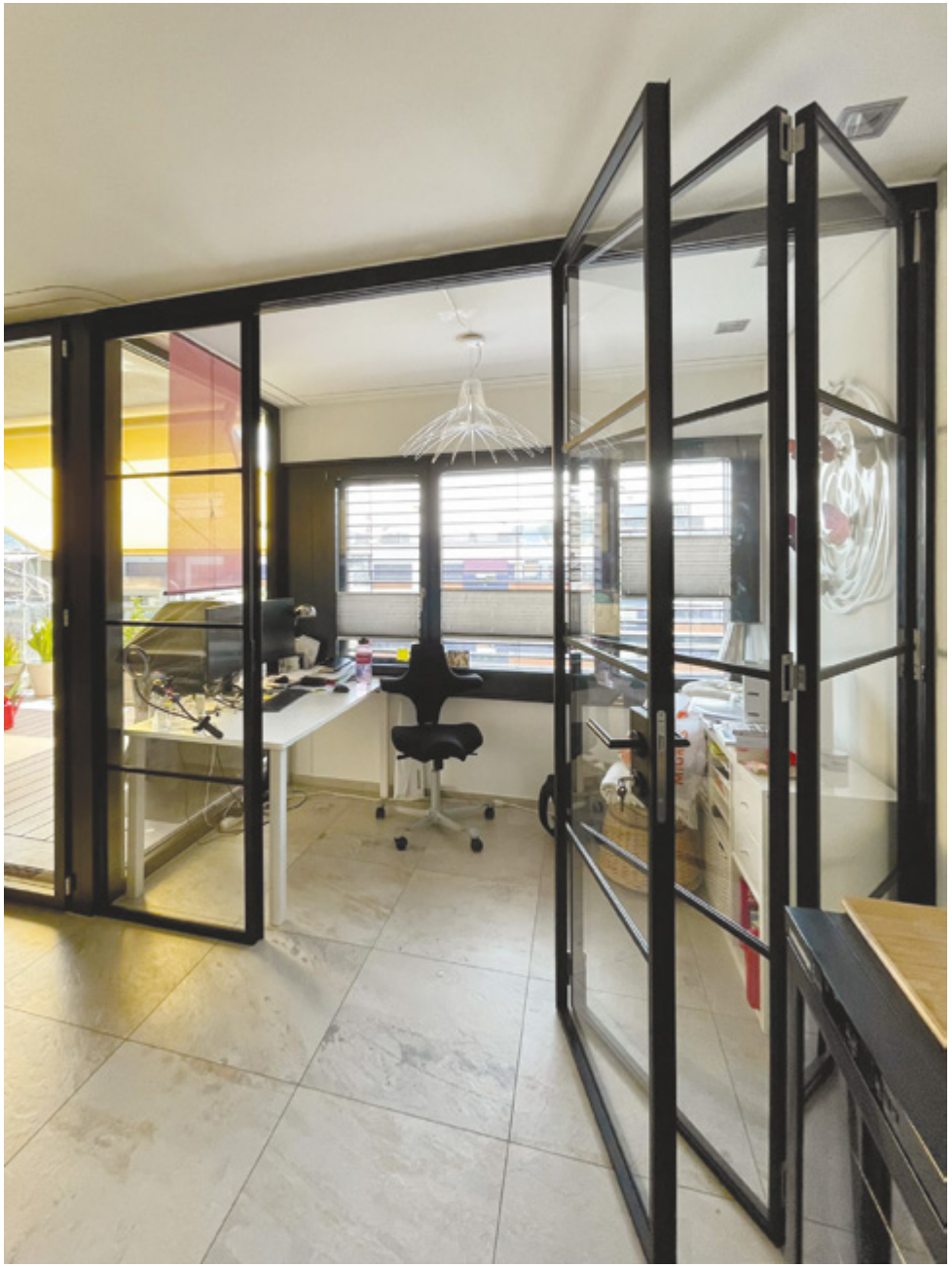



MOŻLIWE KONFIGURACJE OTWIERANIA:

2L
2L 1P
3L
3L
4L
4L 1P
3L 2P
2P
1L 2P
3L
1L 3P
2L 2P
1L 4P
4P

5L
3L 3P
7L
4L 3P
5L 2P
5L 3P
2L 3P
5P
3L 4P
7P
2L 5P
8P

DRZWI HARMONIJKOWE Z DOLNYM PROWADZENIEM

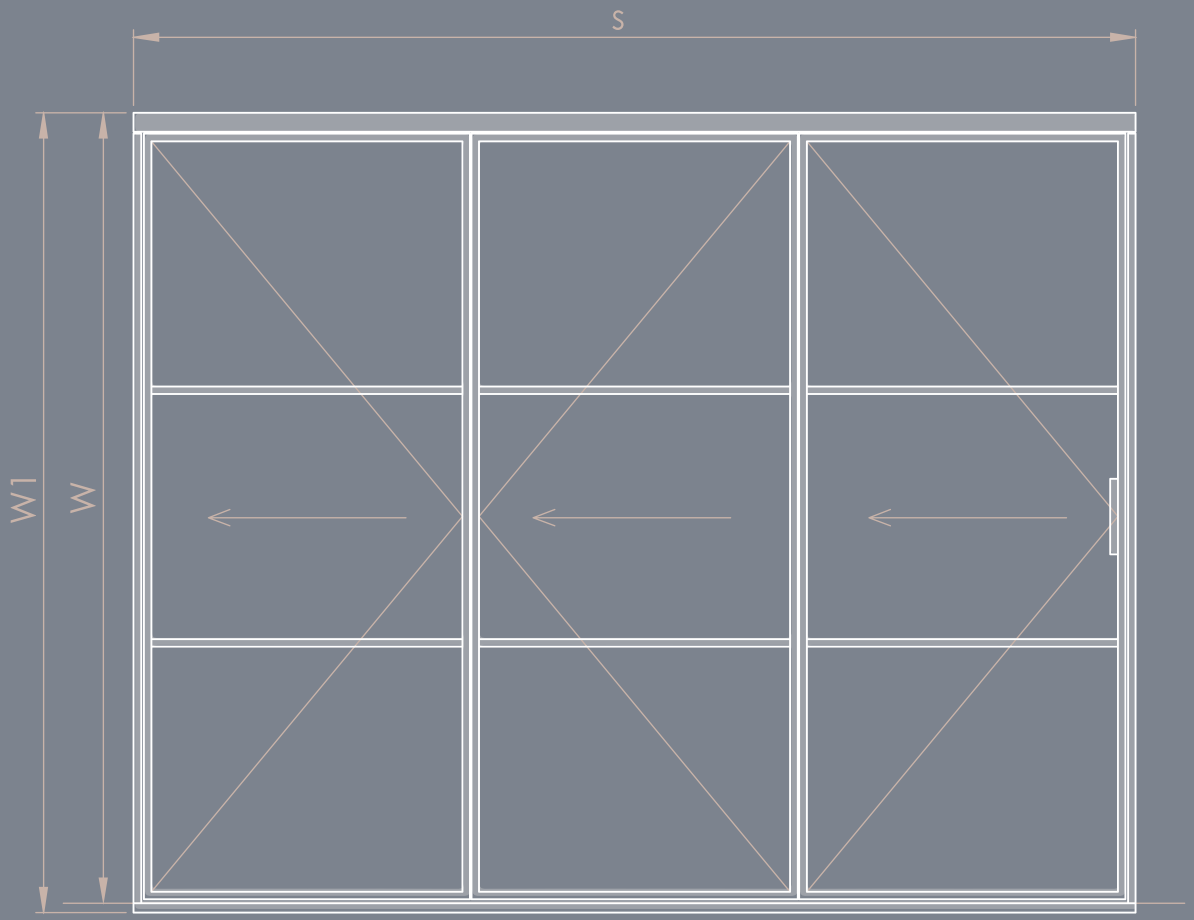

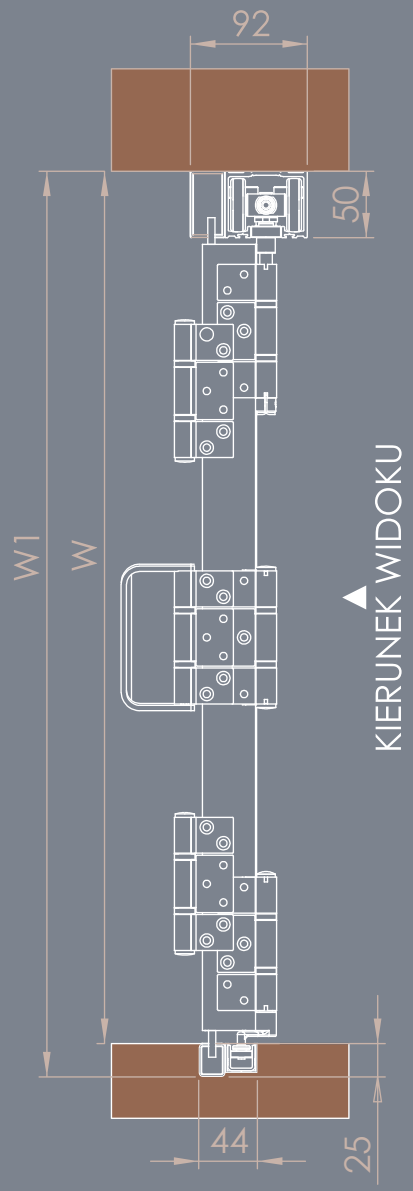

- MAKSYMALNA MASA SKRZYDŁA DO 100 KG
- ZASUWY CZOŁOWE SKRZYDEŁ
- WYMIARY MAKSYMALNE SZER. 6000 MM, WYS. 3000 MM
- OPCJONALNIE BEZ DOLNEGO PROWADZENIA NA ZAPYTANIE

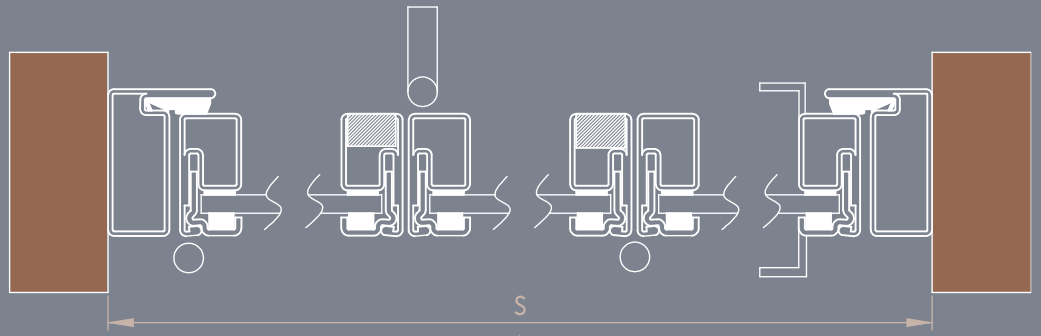

Wypełnienia

Dobór odpowiedniego przeszklenia stanowi kluczowy etap konfiguracji zabudowy loftowej. Do wyboru mamy szyby transparentne, barwione w masie, powlekane, ornamentowe oraz lustra srebrne obustronne, które pozwalają dopasować wygląd zabudowy do charakteru wnętrza. Wszystkie oferowane przeszklenia są w pełni bezpieczne – hartowane ESG lub laminowane VSG – zapewniając trwałość, funkcjonalność i komfort użytkowania.

W przypadku drzwi wyposażonych w zamek, ze względu na konieczność wykonania podcięcia pod puszkę w szybie, można stosować wyłącznie szkło hartowane ESG, które zapewnia pełne bezpieczeństwo i wytrzymałość konstrukcji. Dodatkowo, oprócz samej szyby, istnieje możliwość wstawienia kickpanela wykonanego z blachy aluminiowej, malowanego pod kolor konstrukcji, co pozwala uzyskać spójny i elegancki efekt wykończenia.







WYPEŁNIENIA

- W STANDARDZIE SZYBY HARTOWANE ESG 6 MM

- W DRZWIACH Z KLAMKAMI MOŻLIWOŚĆ STOSOWANIA JEDYNIE SZYB HARTOWANYCH

- STANDARDOWA ORIENTACJA SZYBY W KWATERZE STRONĄ STRUKTURALNĄ W KIERUNKU LISTEW DOCISKOWYCH



Szkło matowe laminowane



Szkło satynowe



Szkło piaskowane



Szkło transparentne laminowane

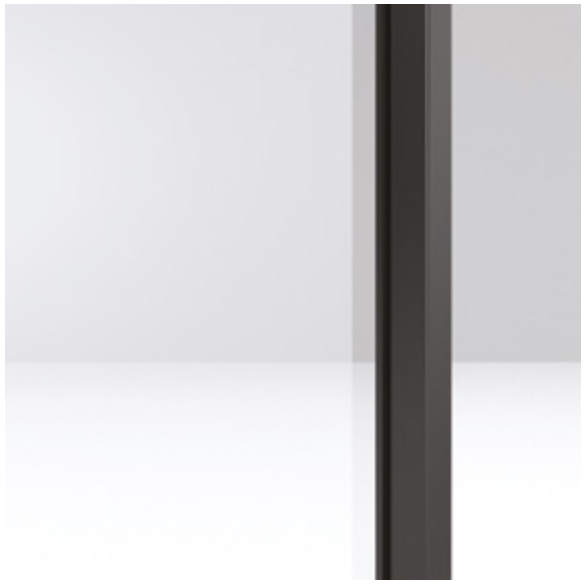

Szkło transparentne hartowane



Szkło ryflowane

Szkło przyciemniane



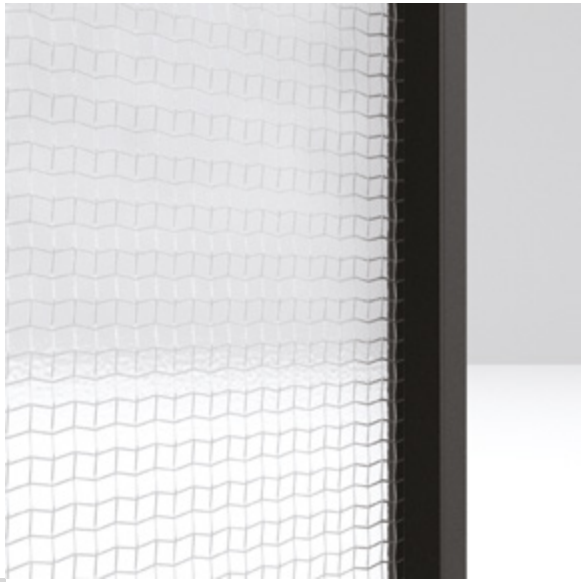

Szkło zbrojone

Ograniczenia wymiarowe

Podczas doboru konstrukcji, należy zwrócić uwagę na technologiczne ograniczenia wymiarowe, wynikające z masy skrzydeł drzwiowych oraz na ograniczenia transportowe, np. podczas wnoszenia kwater do pomieszczenia.

Niektóre limity dotyczą także wymiarów tafli szkła i czasem zachodzi potrzeba podziału szyby przy użyciu szprosów dzielących szybę. W przypadku drzwi przesuwnych, podstawowym ograniczeniem jest masa skrzydła, która wynosi maksymalnie 100 kg.

OGRANICZENIA WYMIAROWE PRODUKTÓW (DLA SZYB O GRUBOŚĆI 6 MM)

DRZWI ZAWIASOWE

WYSOKOŚĆ OD [MM]	WYSOKOŚĆ DO [MM]	MAKS. SZEROKOŚĆ BEZ SZPROSÓW KONSTR. [MM]	MAKS. SZEROKOŚĆ ZE SZPROSAMI KONSTR.[MM]
-	2200	1100	1200
2201	2500	1000	1100
2501	3000	900	1000

DRZWI PIVOTOWE

WYSOKOŚĆ OD [MM]	WYSOKOŚĆ DO [MM]	MAKS. SZEROKOŚĆ BEZ SZPROSÓW KONSTR. [MM]	MAKS. SZEROKOŚĆ ZE SZPROSAMI KONSTR.[MM]
-	2200	1400	1500
2201	2500	1300	1500
2501	2800	1200	1500
2801	3000	1100	1500

ELEMENTY STAŁE

WYSOKOŚĆ OD [MM]	WYSOKOŚĆ DO [MM]	MAKS. SZEROKOŚĆ BEZ SZPROSÓW KONSTR. [MM]	MAKS. SZEROKOŚĆ ZE SZPROSAMI KONSTR.[MM]
-	2200	1400	1500
2201	2500	1300	1500
2501	2800	1100	1500
2801	3000	1000	1500

KATALOG PRODUKTOWY

VARIANT INDUSTRIAL

Variant Industrial

ul. Dojazd 13
62-090 Kiekrz, Polska

T +48 505 196 781
T +48 618 400 200

www.variant-industrial.pl
info@variant-industrial.pl